BEDIENUNGS - UND MONTAGEANLEITUNG

MAXXUS

VERSTELLBARE HANTELBANK mit Sicherheitsablagen PRO



DE

Index

Index	**2**
Sicherheitshinweise	**3 - 4**
Montage	**5 – 10**
Pflege, Reinigung und Wartung	**11**
Entsorgung	**11**
Empfohlenes Zubehör	**11**
Trainingsempfehlungen	**12 - 13**
Teileliste	**14**
Vormontierte Teile	**15**
Explosionszeichnung	**16**
Gewährleistung*	**17**
Reparaturauftrag / Schadensmeldung	**18**

© 2023 by MAXXUS Group GmbH & Co. KG All rights reserved This publication may not be reproduced, stored in retrieval system, or transmitted on whole or in part, in any form or by any means, electronic, mechanical, photocopying, recording, or otherwise, without the prior written permission of Maxxus Group GmbH & Co. KG. Errors, colour and technical modification subject to change, reproduction as well as electronic duplication only with written permission of MAXXUS Group GmbH & Co. KG

Sicherheitshinweise

Bevor Sie mit der Montage und dem ersten Training beginnen, machen Sie sich bitte unbedingt mit der gesamten Bedienungsanleitung vertraut, insbesondere mit den Sicherheitsinformationen, Wartungs- und Reinigungsinformationen sowie Trainingsinformationen. Sorgen Sie auch dafür, dass jeder, der dieses Trainingsgerät nutzt, ebenfalls mit diesen Informationen vertraut ist und diese beachtet. Bewahren Sie diese Anleitung sorgsam auf, um sie bei Bedarf für Informationen, Wartungs- und Reinigungsarbeiten oder Ersatzteilbestellungen zur Hand zu haben. Halten Sie unbedingt die Wartungs- und Sicherheitsanweisungen dieser Anleitung exakt ein. Dieses Trainingsgerät darf ausschließlich für seinen bestimmten Einsatzzweck verwendet werden, nämlich das Körpertraining erwachsener Personen. Eine zweckentfremdete Nutzung ist unzulässig und kann möglicherweise zu Unfällen, Gesundheitsschäden oder Beschädigungen des Trainingsgerätes führen. Der Vertreiber kann nicht für Schäden verantwortlich gemacht werden, die durch unsachgemäße und nicht bestimmungsgemäße Handhabung verursacht werden.

Trainingsumgebung

− Wählen Sie eine Stellfläche, die Ihnen auf allen Seiten des Trainingsgerätes optimalen Freiraum und größtmögliche Sicherheit bietet.
− Beachten Sie bei der Auswahl der Stellfläche, dass die Belastbarkeit des Bodens bzw. Untergrundes ausreichend ist.
− Achten Sie auf eine gute Belüftung und optimale Sauerstoffversorgung während des Trainings. Zugluft ist hierbei zu vermeiden.
− Als Stellfläche ist ein Bereich in stark frequentierten Räumen bzw. in unmittelbarer Nähe zu Hauptlaufrichtungen (Notausgänge, Türen, Durchgänge, etc.) nicht zulässig.
− Ihr Trainingsgerät ist nicht für eine Nutzung im Freien geeignet, deshalb ist die Lagerung und das Training mit Ihrem Gerät nur innerhalb temperierter, trockener und sauberer Räume möglich.
− Der Betrieb und die Lagerung Ihres Trainingsgerätes in Nassbereichen, wie z. B. Schwimmbädern, Saunen, etc., ist nicht möglich.
− Achten Sie darauf, dass Ihr Trainingsgerät während des Betriebes und im Ruhezustand immer auf einem befestigten, ebenen und sauberen Untergrund steht. Unebenheiten im Untergrund müssen entfernt bzw. ausgeglichen werden.
− Um empfindliche Böden, wie Holz, Laminat, Fliesen, etc., zu schonen und vor Beschädigungen wie Kratzern zu schützen, empfiehlt es sich, MAXXUS Bodenschutzmatten dauerhaft unter das Gerät zu legen. Achten Sie darauf, dass die Unterlage gegen ein mögliches Verrutschen gesichert ist.
− Stellen Sie das Trainingsgerät nicht auf helle oder weiße Teppichböden oder Teppiche, da die Standfüße des Gerätes abfärben können.
− Achten Sie darauf, dass Ihr Trainingsgerät nicht mit heißen Gegenständen in Kontakt kommt, und halten Sie ausreichenden Sicherheitsabstand zu sämtlichen Wärmequellen, wie z. B. Heizung, Öfen, offene Kamine, etc. ein.

Persönliche Sicherheitshinweise für das Training

− Sie sollten vor Beginn Ihres Trainings einen Gesundheitscheck bei Ihrem Arzt durchführen.
− Bei körperlichem Unwohlsein oder Atemproblemen beenden Sie das Training sofort.
− Beginnen Sie Ihre Trainingseinheiten immer mit einer niedrigen Belastung und steigern Sie diese im Verlauf Ihres Trainings gleichmäßig und schonend. Reduzieren Sie gegen Ende Ihrer Trainingseinheit die Belastung wieder.
− Achten Sie darauf, während des Trainings geeignete Sportbekleidung und Sportschuhe zu tragen. Beachten Sie, dass weite Kleidungsstücke sich während des Trainings in beweglichen Bauteilen verfangen können.
− Ihr Trainingsgerät kann nur von einer Person gleichzeitig benutzt werden.
− Prüfen Sie vor jedem Training, ob sich Ihr Gerät in einem einwandfreien Zustand befindet. Benutzen Sie Ihr Trainingsgerät niemals, wenn es Fehler oder Defekte aufweist.
− Selbständige Reparaturarbeiten können nur nach Absprache und Genehmigung durch unsere Serviceabteilung durchgeführt werden. Dabei dürfen nur Original-Ersatzteile verwendet werden.
− Unsachgemäße Reparaturen und bauliche Veränderungen (Anbau von nicht zulässigen Teilen, Demontage von Original-Bauteilen, etc.) sind nicht zulässig. Hierdurch kann die technische Sicherheit des Gerätes negativ beeinflusst werden, und für den Benutzer können Gefahren entstehen.
− Ihr Trainingsgerät muss nach jeder Nutzung gereinigt werden. Entfernen Sie insbesondere sämtliche Verunreinigungen, die durch Körperschweiß oder andere Flüssigkeiten hervorgerufen wurden.
− Dieses Trainingsgerät ist für die Nutzung durch Kinder nicht geeignet.
− Während des Trainings müssen Dritte, insbesondere Kinder und Tiere, einen ausreichenden Sicherheitsabstand einhalten.
− Prüfen Sie vor jedem Training, ob sich Gegenstände unter Ihrem Trainingsgerät oder im Trainingsbereich befinden, und entfernen Sie diese in jedem Fall. Trainieren Sie niemals mit Ihrem Trainingsgerät, wenn sich Gegenstände darunter befinden.
− Achten Sie immer darauf, dass Ihr Trainingsgerät nicht von Kindern als Spielzeug oder Klettergerät zweckentfremdet wird.

Sicherheitshinweise

− Achten Sie darauf, dass Sie und Dritte niemals Körperteile in die Nähe von beweglichen Mechanismen bringen.
− Weisen Sie Personen, insbesondere Kinder, die während des Trainings anwesend sind, auf eine mögliche Gefährdung während des Trainings hin. Dies gilt besonders für den Bewegungsraum von Gewichtsscheiben des Gewichtsblocks oder von Hantelscheiben.
− Überprüfen Sie in regelmäßigen Abständen (mindestens einmal pro Monat) alle Bauteile und den sicheren Sitz von Schrauben und Muttern.
Die Konstruktion dieses Trainingsgerätes beruht auf dem aktuellsten technischen und sicherheitstechnischen Stand. Dieses Trainingsgerät sollte ausschließlich von erwachsenen Personen genutzt werden. Extremes, falsches und/oder ungeplantes Training kann zu Gesundheitsschäden führen. Alle hier nicht beschriebenen oder erläuterten Manipulationen oder Eingriffe am Gerät können zu einer Beschädigung des Trainingsgerätes oder einer Gefährdung für Personen führen. Bei Fragen oder im Zweifelsfall wenden Sie sich bitte an Ihren Fachhändler oder das MAXXUS Serviceteam. Diese stehen Ihnen gerne zur Verfügung.

Montageschritt 1

Befestigen Sie das vormontierte Teil (A) und das vormontierte Teil (B) am vormontierten Teil (C) mithilfe von 3 Außensechskantschrauben M10*75 (12), 6 Unterlegscheiben φ10 (17) und 3 Sicherungsmuttern M10 (19), wie auf dem Bild dargestellt.

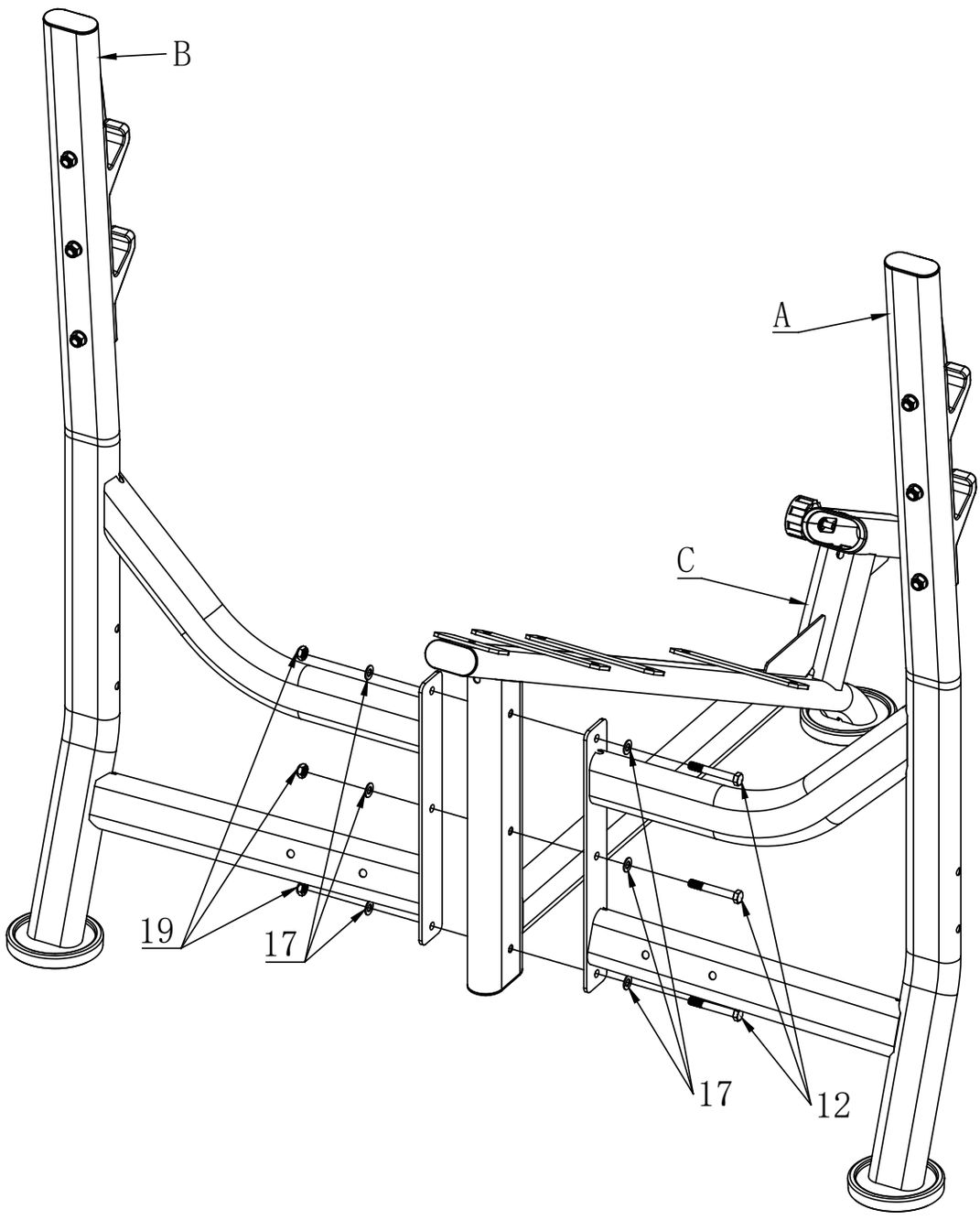

Montageschritt 2

Befestigen Sie das vormontierte Teil (D) jeweils in das vormontierte Teil (A) und das vormontierte Teil (B) mit jeweils 2 verstellbaren Stützfüßen (32), 4 Außensechskantschrauben M10*60 (11), 8 Unterlegscheiben φ10 (17) und 4 Sicherungsmuttern M10 (19), wie auf dem Bild dargestellt.

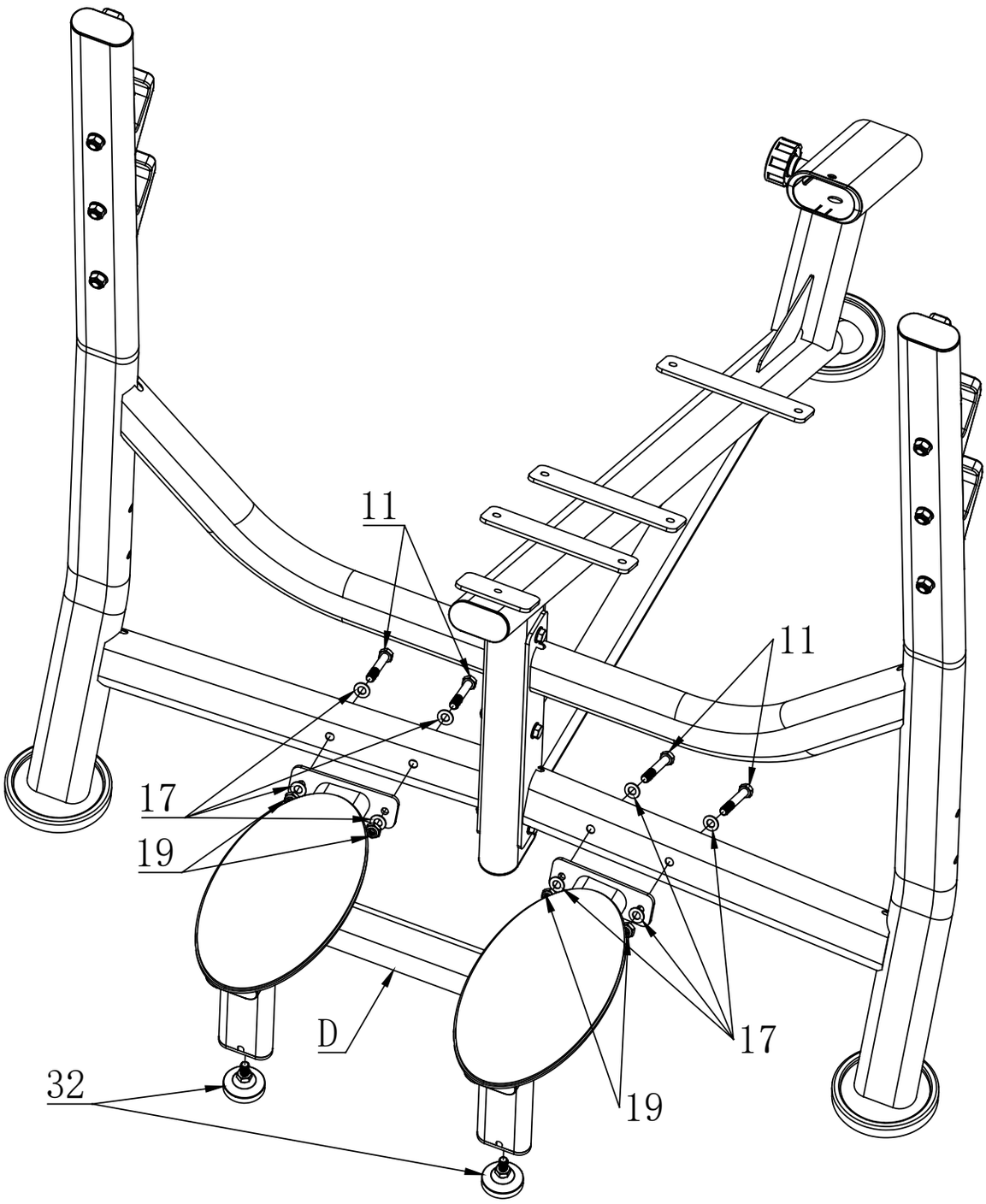

Montageschritt 3

Befestigen Sie die Rückenlehne (8) und das Kopfpolster (9) in das vormontierte Teil (C) jeweils mit 1 Außensechskantschraube M860 (15), 6 Außensechskantschrauben M820 (14) und 7 Unterlegscheiben φ8 (16), wie auf dem Bild dargestellt.

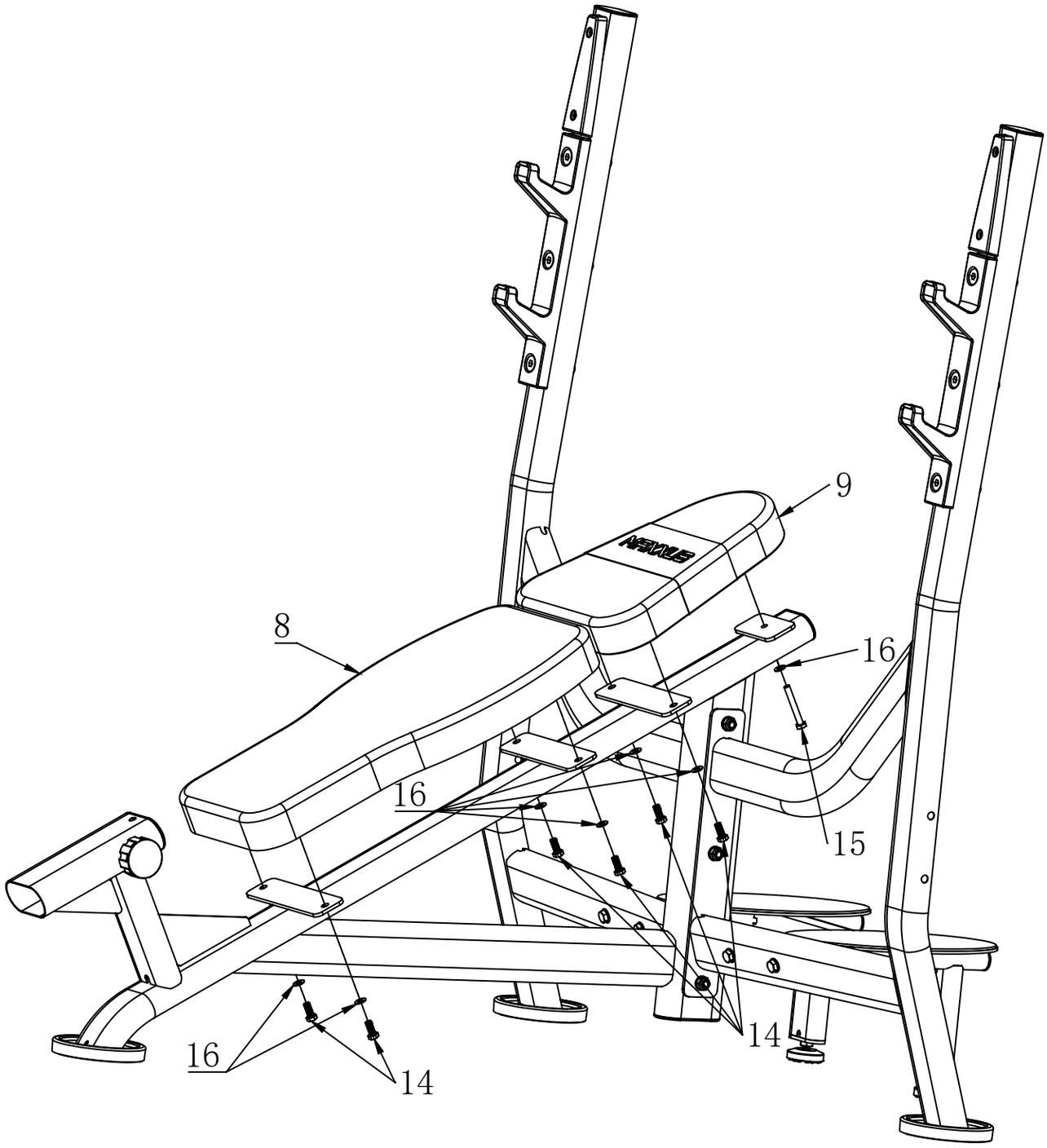

Montageschritt 4

Befestigen Sie das Sitzpolster (7) am vormontierten Teil (E) mit 3 Außensechskantschrauben M8*20 (14) und 3 Unterlegscheiben φ8 (16). Setzen Sie anschließend das vormontierte Teil (E) in das Loch des vormontierten Teils (C) ein und sichern Sie es fest mit der vormontierten Feststellschraube M16 (36), wie auf dem Bild dargestellt.

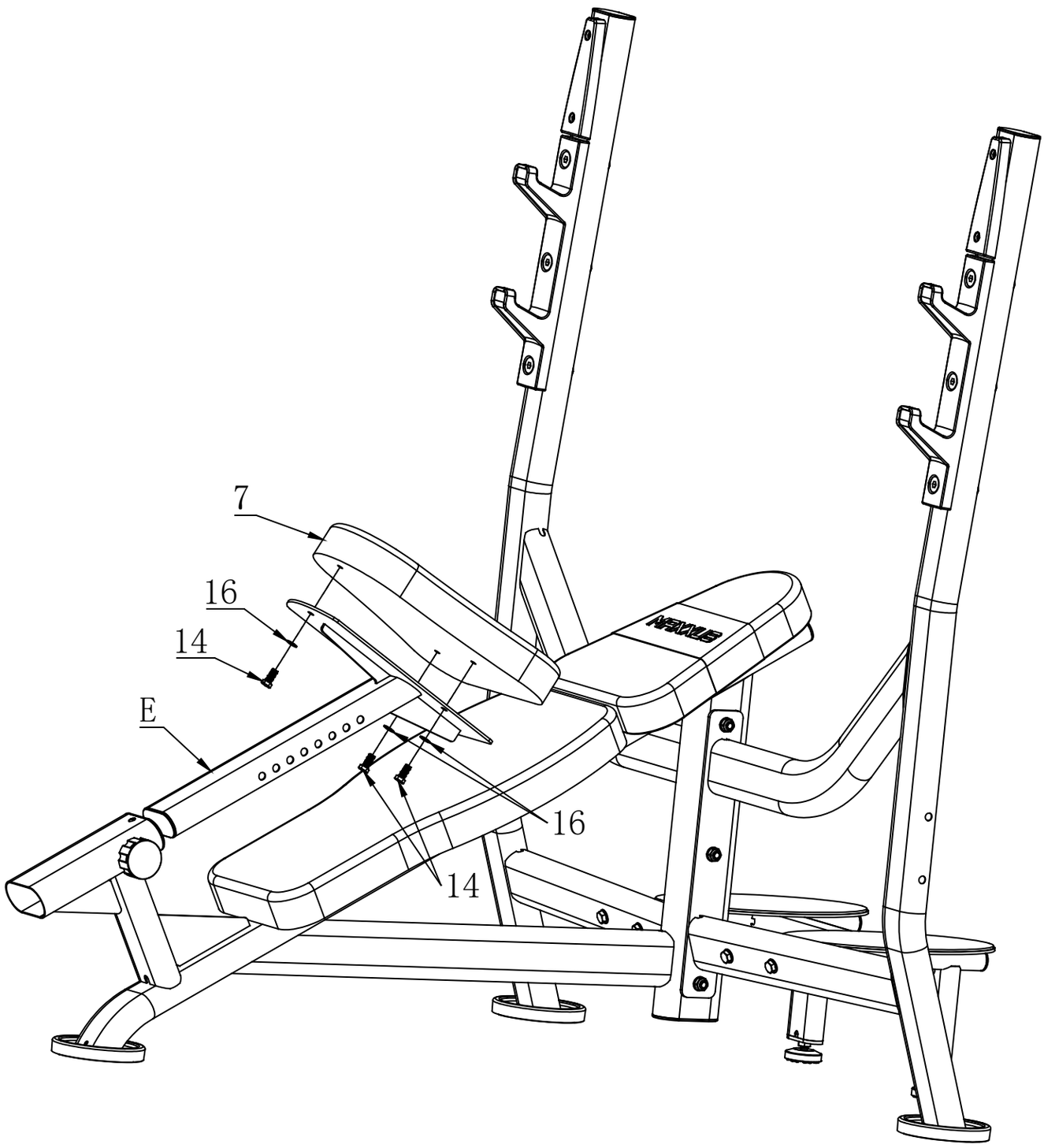

Montageschritt 5

Befestigen Sie jeweils 2 Stück des vormontierten Teils (F) an den vormontierten Teilen (A) und (B) mit 2 Außensechskantschrauben M10*100 (13), 8 gewölbten Unterlegscheiben φ10 (18) und 4 Sicherungsmuttern M10 (19), wie auf dem Bild dargestellt.

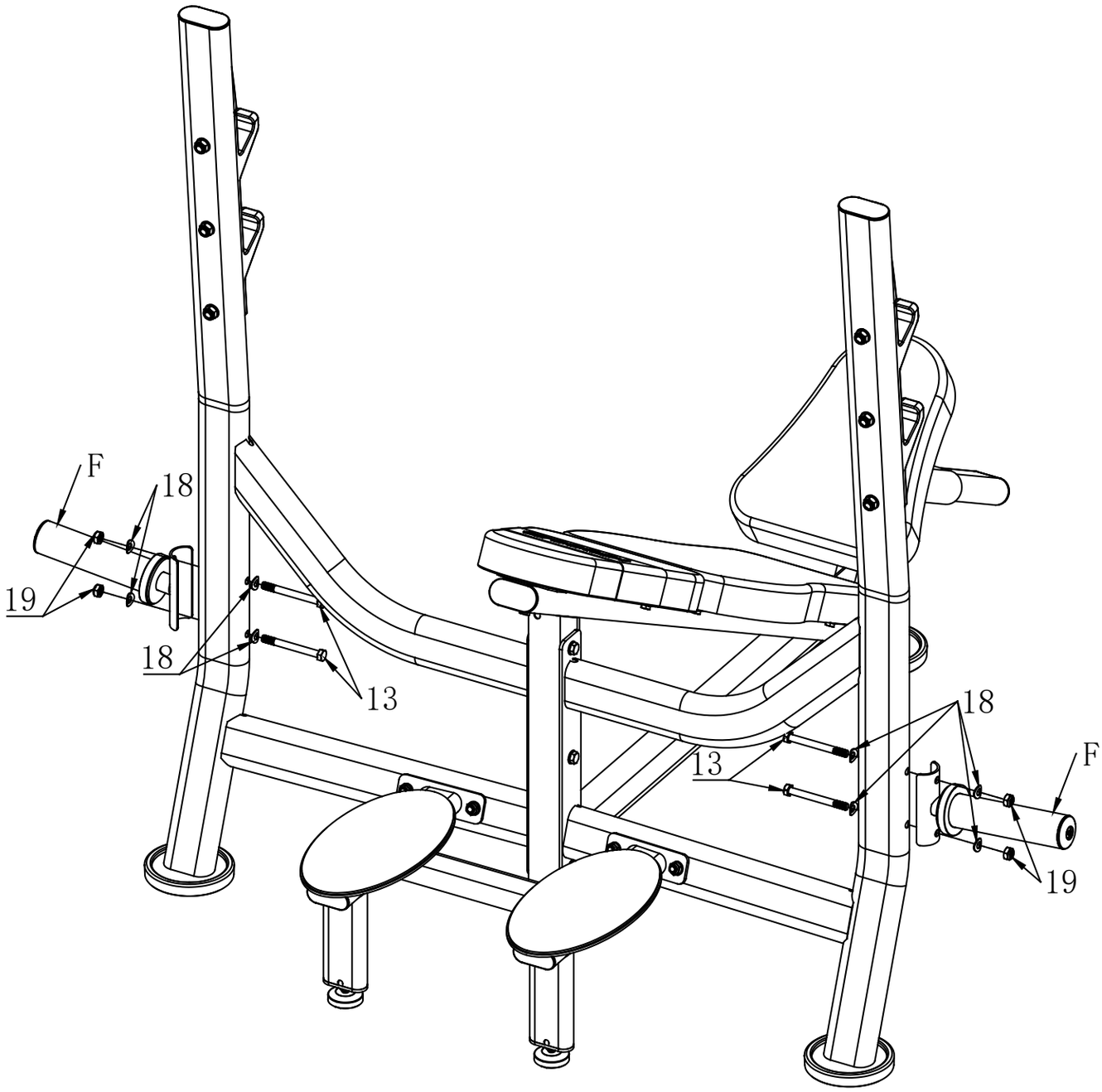

Montageschritt 6

Setzen Sie die Federverschlüsse (φ50) (10) am Rohr für den Hantelscheibenhalter (25) ein, wie auf dem Bild dargestellt.

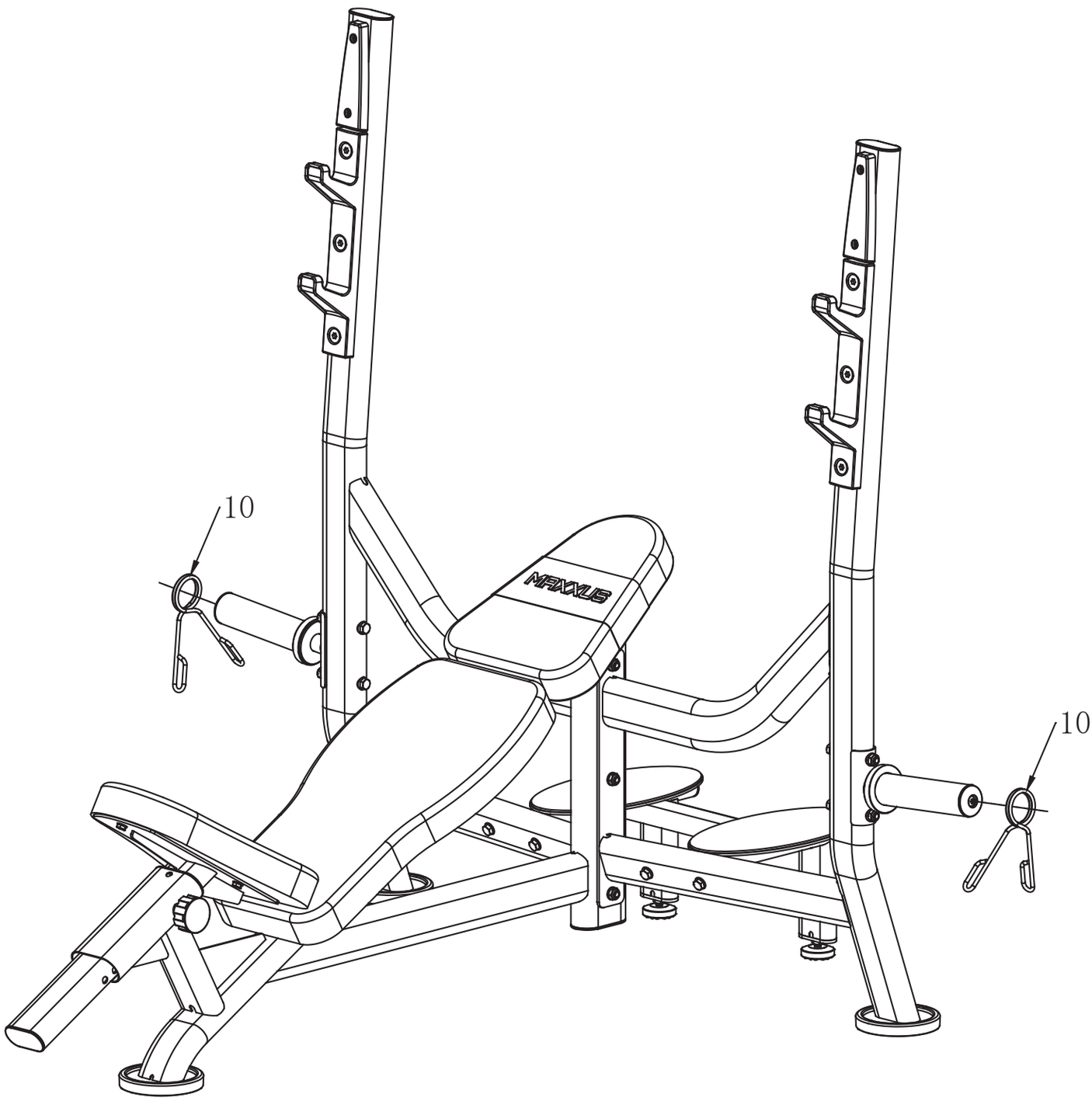

Pflege, Reinigung und Wartung

Reinigung:

Reinigen Sie Ihr Trainingsgerät nach jeder Trainingseinheit mit einem feuchten Tuch und Seife. Verwenden Sie auf keinen Fall Lösungsmittel. Das regelmäßige Reinigen trägt maßgeblich zum Erhalt und zur Langlebigkeit Ihres Trainingsgerätes bei. Beschädigungen, die durch Körperschweiß oder andere Flüssigkeiten entstehen, werden in keinem Fall durch die Gewährleistung abgedeckt. Achten Sie daher darauf, Ihr Trainingsgerät regelmäßig zu reinigen.
Reinigen Sie auch die Zugseile in regelmäßigen Abständen, um eine optimale Funktionalität zu gewährleisten.
Reinigung & Schmierung der verchromten Führungsrohre
Die Führungsrohre der Langhantelstange müssen regelmäßig gereinigt und geschmiert werden, um einen optimalen Gleichlauf zu gewährleisten. Reinigen Sie die Gleitrohre dazu mit einem feuchten Tuch und etwas flüssiger Handseife oder Spülmittel. Alternativ können Sie das MAXXUS Entfetter-Spray verwenden (optional erhältlich). Trocknen Sie die Führungsrohre anschließend sorgfältig ab. Schmieren Sie die Führungsrohre nun mit MAXXUS Gleitspray (optional erhältlich) ein, um eine dünnere Schicht zu erzeugen. Bei häufigem Gebrauch empfiehlt es sich, die Führungsrohre einmal monatlich einzuschmieren. Falls während des Trainings Quietschgeräusche auftreten, sollten Sie die Rohre sofort mit MAXXUS Gleitspray behandeln. Die Produkte MAXXUS Entfetter-Spray und Gleitspray sind in unserem Onlineshop unter www.maxxus.de oder in unserem Showroom in Groß-Gerau erhältlich.

Wartung

Überprüfung des Befestigungsmaterials
Bitte überprüfen Sie mindestens einmal im Monat den festen Sitz der Schrauben und Muttern. Ziehen Sie diese gegebenenfalls wieder fest.

Entsorgung

Dieses Gerät ist recyclebar. Bitte führen Sie es am Ende seiner Nutzungsdauer einer sachgerechten Entsorgung zu. Entsorgen Sie Ihr Trainingsgerät auf keinen Fall über den normalen Hausmüll, sondern ausschließlich über einen kommunalen oder zugelassenen Entsorgungsbetrieb.
Beachten Sie dabei die aktuell geltenden Vorschriften und erkundigen Sie sich im Zweifelsfall bei Ihrer Stadt- oder Gemeindeverwaltung nach einer sach- und umweltgerechten Entsorgungsmöglichkeit.

Entsorgung

Dieses Gerät ist recyclebar. Bitte führen Sie es am Ende seiner Nutzungsdauer einer sachgerechten Entsorgung zu. Entsorgen Sie Ihr Trainingsgerät auf keinen Fall über den normalen Hausmüll, sondern ausschließlich über einen kommunalen oder zugelassenen Entsorgungsbetrieb.
Beachten Sie dabei die aktuell geltenden Vorschriften und erkundigen Sie sich im Zweifelsfall bei Ihrer Stadt- oder Gemeindeverwaltung nach einer sach- und umweltgerechten Entsorgungsmöglichkeit.

Empfohlenes Zubehör

Dieses Zubehör ist die ideale Ergänzung für Ihr Trainingsgerät. Sie können alle Produkte in unserem Onlineshop unter www.iconic.com oder direkt in unserem Showroom erwerben.



MAXXUS® Bodenschutzmatte
Dank der extrem hohen Dichte des Materials und einer Materialstärke von 0,5 cm bzw. 1,2 cm schützt diese Bodenschutzmatte den Fußboden bzw. den Bodenbelag optimal vor Beschädigungen, Kratzern und Verunreinigungen durch Körperschweiß. Zudem werden Lauf- und Bewegungsgeräusche deutlich minimiert. Erhältlich in folgenden Größen:

- 160 x 90 cm - Stärke: 0,5 cm
- 210 x 100 cm - Stärke: 0,5 cm
- 100 x 100 cm - Stärke: 1,2 cm



MAXXUS Entfetter-Spray - Optimales Reinigungsmittel für Gleitrohre und Gleitrollen. Es befreit die Gleitrohre und -rollen von Verschmutzungen und pflegt die Oberfläche.
MAXXUS Gleitspray - Optimales Schmiermittel für Führungsrohre



MAXXUS Anti-Statikspray - Wirkt statischen Aufladungen des Rahmens, der Verkleidungsteile und des Trainingcomputers entgegen. Geräte, die auf Teppichböden oder Kunststoffuntergründen stehen, laden sich statisch auf. Dies verhindert das MAXXUS Antistatik Spray. Behandelte Kunststoffoberflächen ziehen den Staub nicht so schnell an und bleiben länger sauber.

MAXXUS Spezial-Schaumreiniger - Ideal zur regelmäßigen Reinigung Ihres Fitnessgeräts. Kunststoffabdeckungen und Metallrahmen lassen sich mit dem MAXXUS Schaumreiniger perfekt pflegen. Auch geeignet zur Reinigung von Pulsgurten und anderem Trainingszubehör.

Trainingsempfehlungen

Trainingsvorbereitungen

Bevor Sie mit Ihrem Training beginnen, sollte nicht nur Ihr Trainingsgerät sich in einem einwandfreien Zustand befinden, sondern auch Ihr eigener Körper sollte für das Training bereit sein. Daher empfehlen wir, besonders wenn Sie seit längerer Zeit kein Ausdauertraining mehr absolviert haben, vor Trainingsbeginn Ihren Hausarzt zu konsultieren und einen Fitness-Check-Up durchführen zu lassen. Besprechen Sie mit Ihrem Arzt auch Ihr Trainingsziel; sicher kann er Ihnen wertvolle Tipps und Informationen geben. Dies gilt insbesondere für Personen, die über 35 Jahre alt sind, Übergewicht haben und/oder Probleme mit dem Herz-/Kreislaufsystem aufweisen.

Trainingsplanung

Das A und O für ein effektives, zielorientiertes und motivierendes Training ist eine vorausschauende Trainingsplanung. Integrieren Sie Ihr Fitnesstraining als festen Bestandteil in Ihren normalen Tagesablauf. Ungeplantes Training kann schnell zu einem Störfaktor werden oder auf unbestimmte Zeit verschoben werden.
Erstellen Sie Ihre Planung langfristig, idealerweise auf Monatsbasis, und nicht nur von Tag zu Tag oder Woche zu Woche. Zur Trainingsplanung gehört auch, dass Sie während des Trainings für ausreichend Motivation sorgen. Musik während des Trainings kann hierbei besonders hilfreich sein. Setzen Sie sich realistische Ziele, wie z. B. 1 oder 2 kg in vier Wochen abzunehmen oder Ihre Trainingszeit innerhalb von zwei Wochen um 10 Minuten zu erhöhen.
Um Ihre Erfolge zu feiern, belohnen Sie sich selbst, indem Sie sich beispielsweise eine Mahlzeit gönnen, auf die Sie bisher verzichtet haben, wenn Sie Ihre Ziele erreicht haben.

Warm-Up vor dem Training

Wärmen Sie sich auf Ihrem Trainingsgerät 3-5 Minuten lang bei minimalem Widerstand auf. Auf diese Weise bereiten Sie Ihren Körper optimal auf die bevorstehende Anstrengung im Training vor.

Cool-Down nach dem Training

Beenden Sie Ihr Training nicht sofort nach dem eigentlichen Trainingsprogramm. Ähnlich wie beim Aufwärmen sollten Sie zum Abkühlen noch 3-5 Minuten mit minimalem Widerstand weitermachen. Anschließend ist es ratsam, Ihre Muskeln gründlich zu dehnen.



Vordere Oberschenkelmuskulatur

Stützen Sie sich mit Ihrer rechten Hand an einer Wand oder Ihrem Trainingsgerät ab. Heben Sie den linken Fuß nach hinten an und halten Sie ihn mit der linken Hand fest. Das Knie sollte dabei gerade nach unten zeigen. Ziehen Sie nun Ihren linken Oberschenkel so weit nach hinten, bis Sie einen leichten Zug im Muskel spüren. Halten Sie diese Position für 10 bis 15 Sekunden. Lassen Sie dann Ihren Fuß langsam los und setzen Sie das Bein behutsam ab. Wiederholen Sie die Übung nun mit dem rechten Bein.



Innere Oberschenkelmuskulatur

Setzen Sie sich auf den Boden. Führen Sie die Fußsohlen vor Ihrem Körper zusammen, wobei die Knie leicht angehoben sind. Greifen Sie mit den Händen die Oberseite Ihrer Füße und legen Sie die Ellenbogen auf Ihren Oberschenkeln ab. Drücken Sie nun mit den Armen Ihre Oberschenkel so weit Richtung Boden, bis Sie einen leichten Zug in der Muskulatur verspüren. Halten Sie diese Position für 10 bis 15 Sekunden. Achten Sie darauf, dass Ihr Oberkörper während der gesamten Übung gerade bleibt. Beenden Sie dann den Druck auf die Oberschenkel, strecken Sie die Beine langsam aus und stehen Sie anschließend langsam und gleichmäßig auf.



Bein-, Waden- und Pomuskulatur

Setzen Sie sich auf den Boden. Strecken Sie das rechte Bein aus und winkeln Sie das linke Bein soweit an, dass Sie mit der Fußsohle den Oberschenkel des gestreckten rechten Beins berühren. Beugen Sie den Oberkörper nun so weit vor, dass Sie mit gestrecktem rechten Arm die Fußspitze des rechten Fußes greifen können. Halten Sie diese Position für 10 bis 15 Sekunden. Lassen Sie Ihre Fußspitze los und richten Sie Ihren Oberkörper langsam und gleichmäßig wieder auf. Wiederholen Sie diese Übung nun mit dem linken Bein.



Bein- und untere Rückenmuskulatur

Setzen Sie sich mit ausgestreckten Beinen auf den Boden. Versuchen Sie, mit beiden Händen Ihre Fußspitzen zu fassen, indem Sie Ihre Arme strecken und Ihren Oberkörper leicht nach vorne beugen. Halten Sie diese Position für 10 bis 15 Sekunden. Lassen Sie dann Ihre Fußspitzen los und richten Sie Ihren Oberkörper langsam und gleichmäßig wieder auf.

Trainingsempfehlungen

Flüssigkeitszufuhr

Vor und während des Trainings ist eine ausreichende Flüssigkeitszufuhr unerlässlich. Innerhalb einer Trainingseinheit von 60 Minuten können bis zu 0,5 Liter Flüssigkeit verloren gehen. Um diesen Flüssigkeitsverlust auszugleichen, ist eine Mischung aus einem Drittel Apfelsaft und zwei Dritteln Mineralwasser ideal, da sie alle Elektrolyte und Mineralien enthält, die der Körper über den Schweiß verliert.
Es wird empfohlen, etwa 30 Minuten vor Trainingsbeginn etwa 330 ml zu trinken. Achten Sie darauf, während des Trainings eine ausgewogene Flüssigkeitszufuhr sicherzustellen.

Trainingshäufigkeit

Experten empfehlen, an 3 bis 4 Tagen in der Woche ein Krafttraining zu absolvieren. Sicherlich werden Sie Ihr gesetztes Trainingsziel umso schneller erreichen, je häufiger Sie trainieren.
Beachten Sie jedoch bei Ihrer Trainingsplanung ausreichende Trainingspausen, die Ihrem Körper genug Zeit zur Erholung und Regeneration geben. Nach jeder Trainingseinheit sollten Sie mindestens einen Tag pausieren. Auch für das Fitness- und Krafttraining gilt: Weniger ist oft mehr!

Trainingsdokumentation

Um Ihr Training optimal gestalten und bewerten zu können, erstellen Sie vor Beginn Ihres Trainings einen schriftlichen Trainingsplan oder verwenden Sie eine Computertabelle.
Darin sollten Sie festhalten, wie Sie trainieren und wie Sie sich während der Trainingseinheit fühlen.

Anbei finden Sie eine Empfehlung für einen Wochenplan.

Kalenderwoche: _____						
Datum	**Übung**	**Sequenz 1**	**Sequenz 2**	**Sequenz 3**	**Sequenz 4**	**Kommentare**
		___kg___**Wdh.**	___kg___**Wdh.**	___kg___**Wdh.**	___kg___**Wdh.**	
		___kg___**Wdh.**	___kg___**Wdh.**	___kg___**Wdh.**	___kg___**Wdh.**	
		___kg___**Wdh.**	___kg___**Wdh.**	___kg___**Wdh.**	___kg___**Wdh.**	
		___kg___**Wdh.**	___kg___**Wdh.**	___kg___**Wdh.**	___kg___**Wdh.**	
		___kg___**Wdh.**	___kg___**Wdh.**	___kg___**Wdh.**	___kg___**Wdh.**	
		___kg___**Wdh.**	___kg___**Wdh.**	___kg___**Wdh.**	___kg___**Wdh.**	
		___kg___**Wdh.**	___kg___**Wdh.**	___kg___**Wdh.**	___kg___**Wdh.**	

Wdh.= Wiederholung

Begriffserklärung:
Üblicherweise führt man eine Kraftübung mit drei bis vier Trainingssätzen durch. Ein Trainingssatz besteht meist aus 10 bis 12 Wiederholungen der Übung. Nach einem Trainingssatz folgt eine Erholungspause von 1 bis 2 Minuten. Normalerweise steigert man das Trainingsgewicht von Satz zu Satz.

A Ein Übungsaufbau könnte also wie folgt sein:
Trainingssatz - Trainingsgewicht: 20 kg, 10 Wiederholungen, Ruhepause: 1 Minute
Trainingssatz - Trainingsgewicht: 25 kg, 10 Wiederholungen, Ruhepause: 1 Minute
Trainingssatz - Trainingsgewicht: 30 kg, 10 Wiederholungen, Ruhepause: 1 Minute
Trainingssatz - Trainingsgewicht: 35 kg, 10 Wiederholungen, Ruhepause: 1 Minute

Teileliste

Nr.	Teil	Menge
01	Hauptrahmen	1
02	Seitenrahmen, rechts	1
03	Seitenrahmen, links	1
04	Spotter-Plattform	1
05	Verstellbares Sitzpolster	1
06	Hantelscheibenhalter	2
07	Sitzpolster	1
08	Rückenlehne	1
09	Kopfpolster	1
10	Federverschluss (Ø50)	2
11	Außensechskantschraube (M10*60)	4
12	Außensechskantschraube (M10*75)	3
13	Außensechskantschraube (M10*100)	4
14	Außensechskantschraube (M8*20)	9
15	Außensechskantschraube (M8*60)	1
16	Unterlegscheibe (Ø8), flach	10
17	Unterlegscheibe (Ø10), flach	6
18	Unterlegscheibe (Ø10), gewölbt	8
19	Sicherungsmutter (M10)	11
20	Flachkopfschrauben mit Innensechskant (M10*25)	2
21	Innensechskantschraube mit Senkkopf (M12*70)	6
22	Unterlegscheibe (Ø12), flach	6
23	Sicherungsmutter (M12)	6
24	Kreuzschlitzschraube (ST4.2*25)	4
25	Rohr für Hantelscheibenhalter	2
26	Hantelscheibenhalter-Polster	2
27	Alumminium-Abdeckung	2
28	Fußpolster (Ø132)	3
29	Endstopfen 50*100, oval	1
30	Endstopfen 40*80, oval	3
31	Endstopfen 30*70, oval	2
32	Verstellbare Stützfüße	2
33	Buchse zwischen Rohren	1
34	Doppelter J-Haken	2
35	Streifen	2
36	Feststellschraube M16	1

Vormontierte Teile

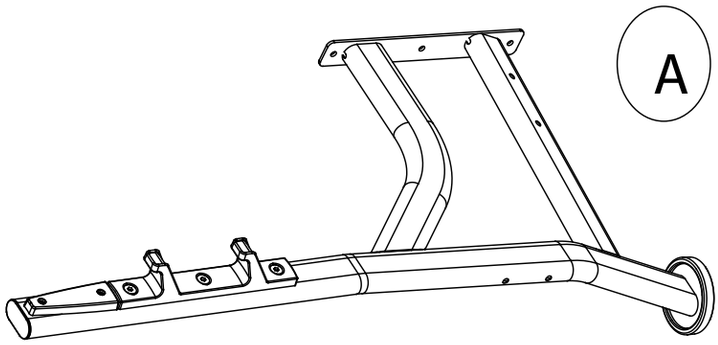

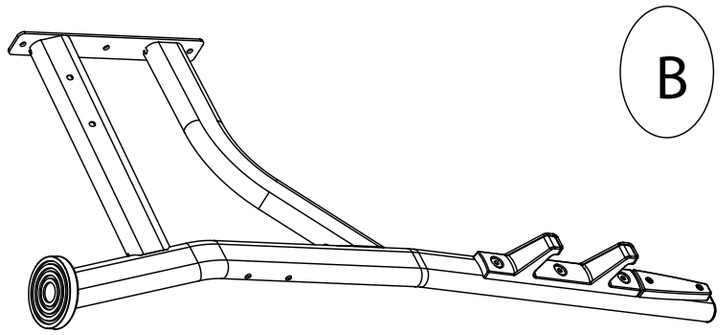

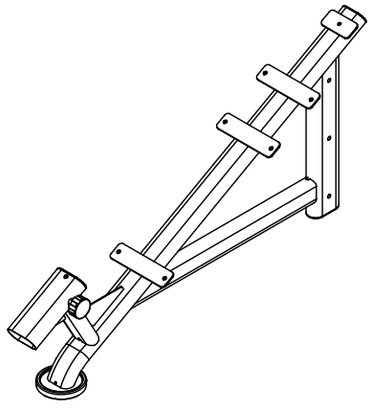

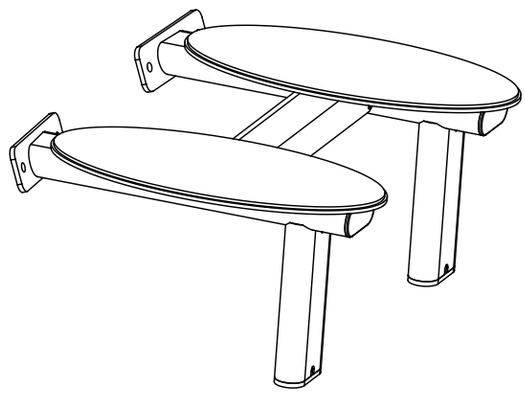

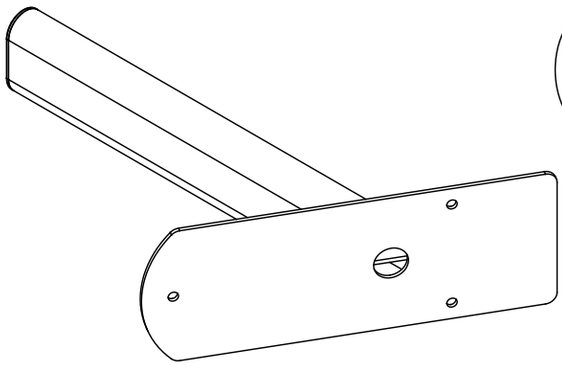

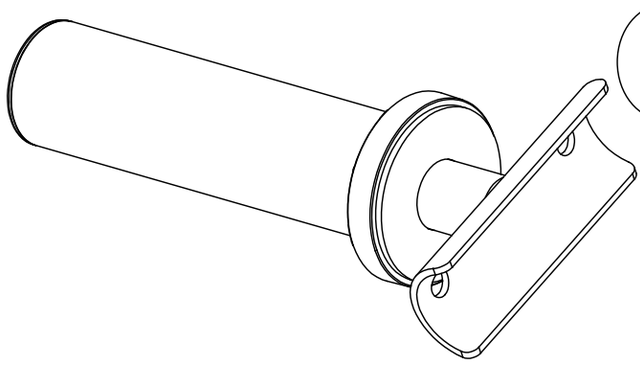

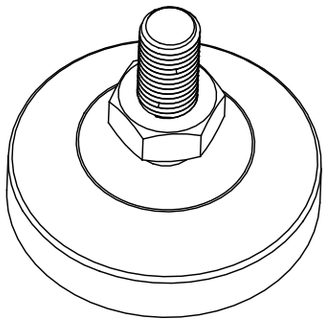

Explosionszeichnung

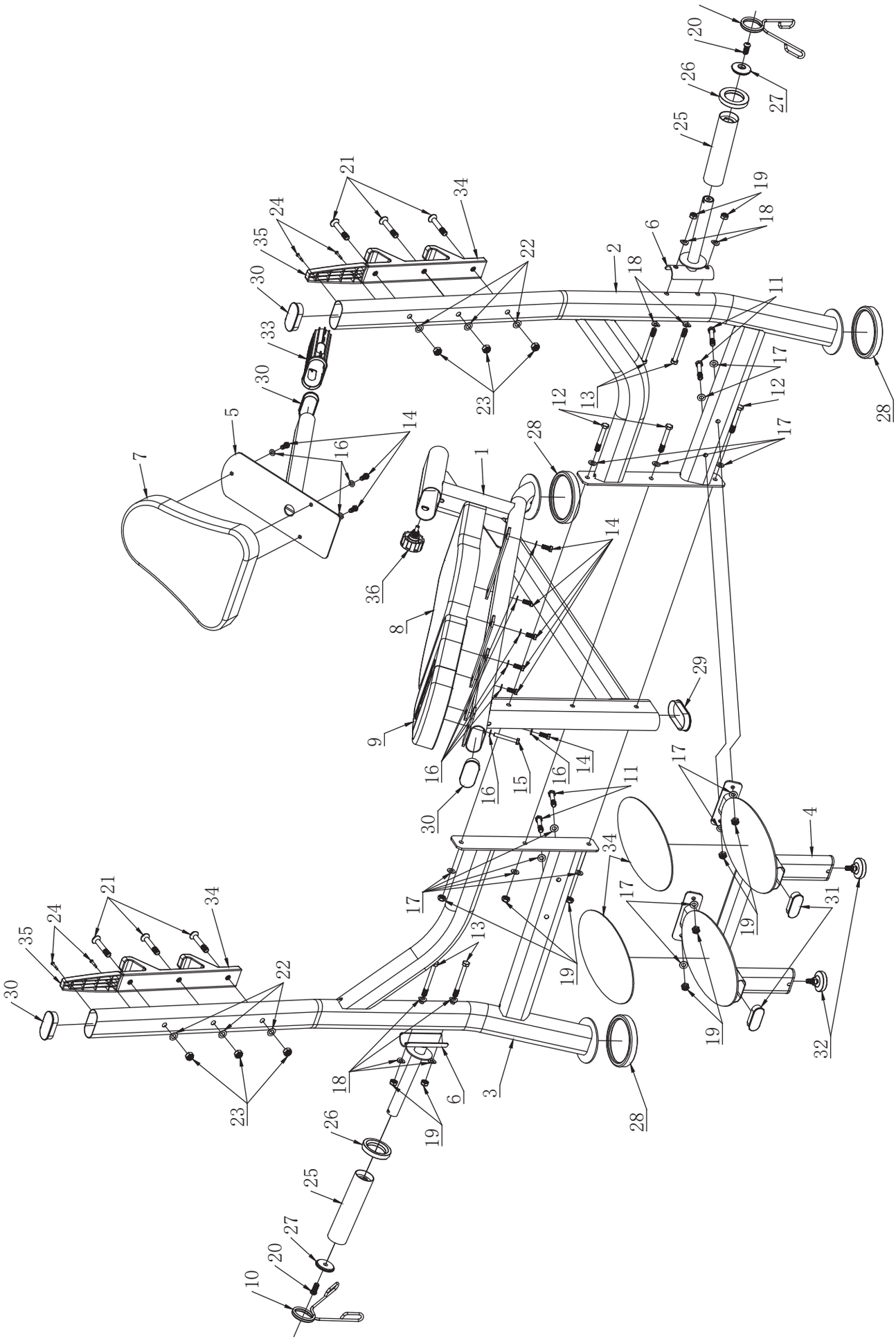

Gewährleistung*

Damit das MAXXUS Support-Team Ihnen im Servicefall schnell helfen kann, benötigen wir einige Informationen zu Ihrem Fitnessgerät oder zu Ihnen. Um die exakten Ersatzteile für Ihr Fitnessgerät zuordnen zu können, benötigen wir die Produktbezeichnung, das Kaufdatum und die Seriennummer.
Bitte füllen Sie im Bedarfsfall das Reparaturauftrags-/Schadenmeldungsformular dieses Benutzerhandbuchs vollständig aus und senden Sie es uns per Post oder Fax.

Einsatzbereiche & Gewährleistungszeiten

Die Fitnessgeräte von MAXXUS sind je nach Modell für unterschiedliche Einsatzbereiche geeignet. Die für Ihr Fitnessgerät geltenden Einsatzbereiche entnehmen Sie bitte den “Technischen Daten” dieses Benutzerhandbuchs.

Heimbereich:

Ausschließlich private Nutzung
Gewährleistungsdauer: 2 Jahre

Semiprofessioneller Bereich:

Nutzung unter Anleitung in Hotels, Krankengymnastik-praxen, etc.
Die Nutzung in einem Fitnessstudio oder einer ähnlichen Einrichtung ist hierbei ausgeschlossen!
Gewährleistungsdauer: 1 Jahr

Professioneller Bereich:

Nutzung in einem Fitnessstudio oder einer ähnlichen Einrichtung unter Aufsicht von Fachpersonal.
Gewährleistungsdauer: 1 Jahr
Bei einer Nutzung Ihres Trainingsgeräts in einem für das Trainingsgerät nicht vorgesehenen Bereich erlischt gegebenenfalls ein Garantie- oder Gewährleistungsanspruch!
Eine ausschließlich private Nutzung und damit eine Gewährleistungsdauer von 2 Jahren setzt voraus, dass die Rechnung beim Kauf des Gerätes auf einen Verbraucher ausgestellt ist.

Kaufbeleg und Seriennummer

Um Ihren Anspruch auf Serviceleistungen innerhalb der Gewährleistung zu wahren, benötigen wir in jedem Fall einen Kaufnachweis. Bewahren Sie daher bitte Ihren Kauf- bzw. Rechnungsbeleg immer auf und senden Sie uns im Gewährleistungsfall eine Kopie als Anhang zu Ihrem Reparaturauftrag/Schadenmeldung unaufgefordert mit. Auf diese Weise gewährleisten Sie eine schnelle Bearbeitung Ihres Servicefalls.
Damit wir Ihre Modellversion eindeutig identifizieren können, benötigen wir für eine Serviceleistung die Angabe des Produktnamens, der Seriennummer und des Kaufdatums.

Gewährleistungsbedingungen:

Die Gewährleistungszeit für Ihr Trainingsgerät beginnt ab dem Kaufdatum und gilt ausschließlich für Produkte, die direkt bei der MAXXUS Group GmbH & Co. KG oder einem direkten und autorisierten Vertriebspartner der MAXXUS Group GmbH & Co. KG erworben wurden.

Die Gewährleistung umfasst Mängel, die auf Fertigungs- oder Materialfehler beruhen und gilt nur für in Deutschland erworbene Geräte. Nicht abgedeckt sind Schäden und Mängel, die durch schuldhaft unsachgemäßen Gebrauch, fahrlässige oder mutwillige Zerstörung, mangelnde oder unterlassene Wartungs- und/oder Reinigungsmaßnahmen, höhere Gewalt, betriebsbedingte und dadurch normale Abnutzung, Schäden durch das Eindringen von Flüssigkeiten, Reparaturen oder Veränderungen von Ersatzteilen fremder Herkunft verursacht werden. Ebenso gilt die Gewährleistung nicht für eine fehlerhafte Montage oder Beschädigungen, die durch eine falsche Montage entstehen. Bestimmte Bauteile unterliegen einem gebrauchsbedingten Verschleiß bzw. einer normalen Abnutzung. Dazu gehören zum Beispiel:
-Kabel
-Laufrollen
-Lager

Verschleißerscheinungen an diesen Verschleißteilen sind nicht Gegenstand der Gewährleistung.

Sollte das Trainingsgerät aufgrund einer Reparatur bei Ihnen abgeholt werden, so ist die Demontage und Bereitstellung sowie auch der Empfang und die Wiederaufstellung des Gerätes notwendig. Grundsätzlich fallen diese Leistungen nicht unter die Gewährleistungen. Bei Einzelteilen müssen die defekten Teile an unsere Serviceadresse gut verpackt und nach vorheriger Absprache versendet werden.

Serviceleistungen außerhalb der Gewährleistung & Ersatzteilbestellung

Das MAXXUS Serviceteam steht Ihnen selbstverständlich auch gerne zur Verfügung, um Ihnen bei der Lösung von Problemen zu helfen, die nach Ablauf der Gewährleistungsfrist auftreten oder nicht von der Gewährleistung abgedeckt sind.
In einem solchen Fall wenden Sie sich bitte direkt per Email an: **service@maxxus.de**
Für Bestellungen von Ersatz- und/oder Verschleißteilen senden Sie bitte eine Nachricht unter Angabe des Produktnamens, der Ersatzteilbezeichnungen, der Ersatzteilnummern und der benötigten Bestellmengen an: **spareparts@maxxus.de**
Bitte beachten Sie, dass zusätzlich benötigtes Befestigungsmaterial, wie Schrauben, Unterlegscheiben, etc., nicht im Lieferumfang der einzelnen Ersatzteile enthalten ist und separat bestellt werden muss.

*Stand: Juni/2016

MAXXUS Reparaturauftrag / Schadensmeldung

Geräte-Daten

Produktname: **MAXXUS Multipresse 8.1**

Produktgruppe: **Multipresse**

Seriennummer: _____

Rechnungsnummer: _____

Kaufdatum: _____

Wo gekauft: _____

Zubehör: _____

_____

Nutzungsart

☐ Private Nutzung

☐ Gewerbliche Nutzung

Persönliche Daten

Firma: _____

Ansprechpartner: _____

Vorname: _____

Nachname: _____

Straße: _____

Hausnummer.: _____

PLZ/Ort: _____

Land: _____

E-Mail: _____

Tel.-Nr.: _____

Fax-Nr.*: _____

Handy-Nr.*: _____

*Bei den mit Stern markierten Feldern handelt es sich um freiwillige Angaben, die restlichen Felder sind Pflichtfelder, die unbedingt ausgefüllt werden müssen.

Fehlerbeschreibung

Bitte tragen Sie nachfolgend eine kurze, möglichst genau Fehlerbeschreibung ein:
(Z.B. Wann, wo und in welcher Form tritt der Fehler auf? Häufigkeit, nach welchem Zeitraum, bei welcher Nutzung, etc....)

☐ Die Kopie des Kaufnachweises / Rechnung /Quittung ist beigefügt.

☐ Ich erkenne die Allgemeinen Geschäftsbedingungen der MAXXUS Group GmbH & Co. KG an.

Hiermit beauftrage ich die MAXXUS Group GmbH & Co KG mit der Beseitigung der oben genannten Mängel.
Im Gewährleistungsfall entstehen mir dadurch keine Kosten. Reparaturkosten, die durch die Sachmängelhaftung nicht abgedeckt sind, gehen zu meinen Lasten und sind umgehend zu begleichen.
Im Falle einer vor Ort-Reparatur sind unsere Mitarbeiter inkassoberechtigt. Mit meiner Unterschrift bestätige ich diese Vereinbarung.

_____	_____	_____
Datum	Ort	Unterschrift

Bitte beachten Sie, dass nur vollständig ausgefüllte Aufträge bearbeitet werden können. Legen Sie bitte unbedingt eine Kopie des Kaufbelegs bei. Senden Sie die vollständig ausgefüllte Reparaturauftrag / Schadensmeldung per…

...Post* an: MAXXUS Group GmbH & Co KG, Service Abteilung, Zeppelinstr. 2, D-64331 Weiterstadt
...Fax an: +49 (0) 6151 39735 - 400
…E-Mail an: customerservice@maxxus.de

*Brief bitte ausreichend frankieren - unfrankierte Briefe können leider nicht angenommen werden!
**Die Einreichung per E-Mail ist nur als gescanntes Dokument mit Originalunterschrift möglich.

MAXXUS

LEADING BEYOND FITNESS

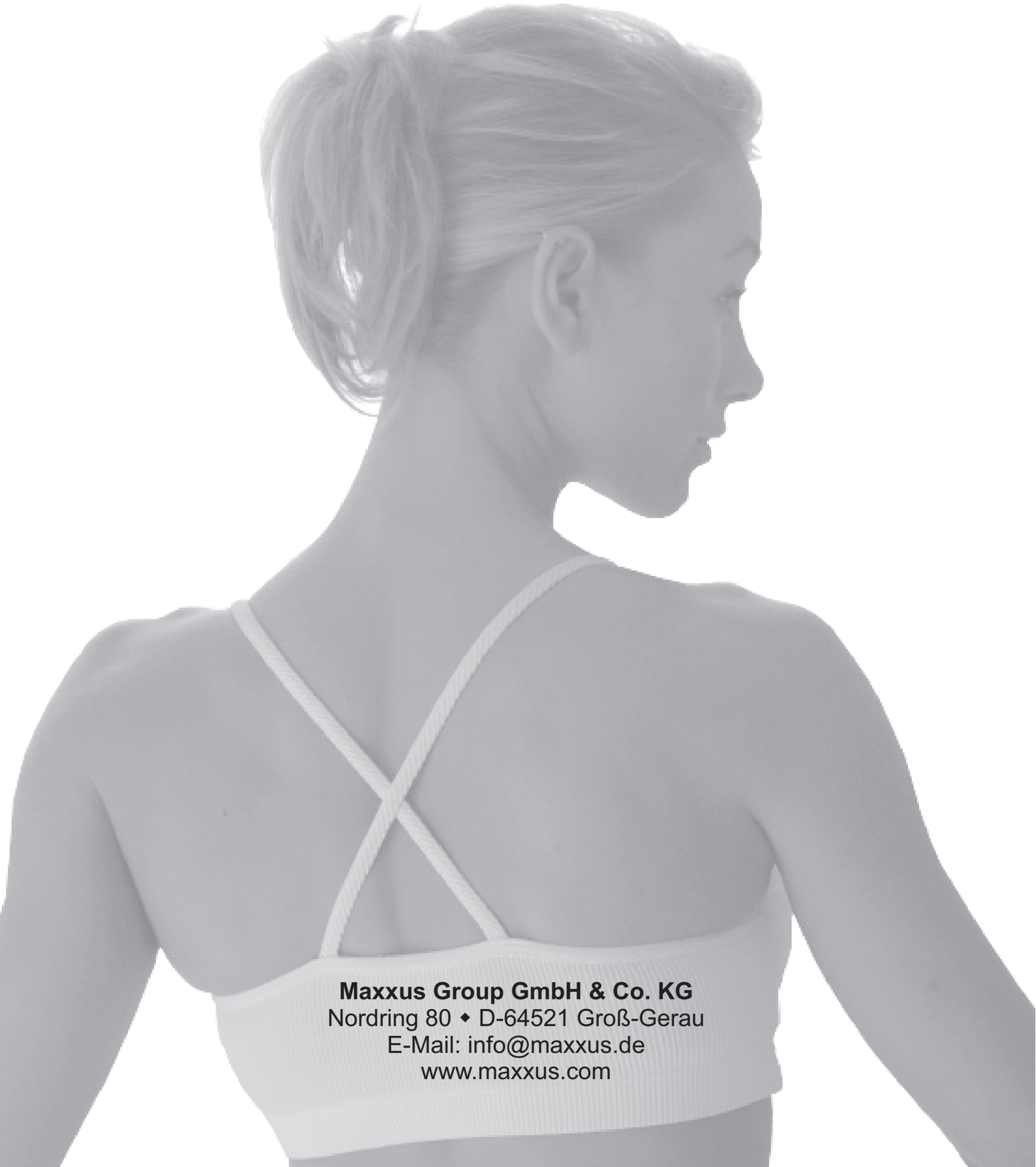

Maxxus Group GmbH & Co. KG
Nordring 80 ◆ D-64521 Groß-Gerau
E-Mail: info@maxxus.de
www.maxxus.com